KUSINA

BENMARİ / Gazlı *Bain-Marie / Gas*

G9S200G

Teknik Şartname Özeti / *Short Form Specification*

- Maksimum 90 °C sıcaklığına kadar kontrol edebilirlik
- Piezo ateşleme
- Isı tutucu izolasyon sistemi
- Water temperature controlled by thermostat with maximum temperature value of 90 °C
- Piezo ignition
- Special insulation for keeps heat

APPROVAL: _____

Name: _____

Item: _____

Model: _____

Genel Özellikler

- **Paslanmaz çelik gövde.**
- **Kolay temizlenebilir ve hijyenik.**
- **Ergonomik tasarım.**
- **Ayarlanabilir ayaklar.**
- **Uzun ömürlü kullanım ve bakım kolaylığı**
- **Özel kaplamalı, çizilmez, kolay temizlenebilir üst ocak ve baca dökümleri**
- **Maksimum 90 °C sıcaklığına kadar kontrol edebilirlik**

Main Features

- **Stainless steel body.**
- **Easy to clean and hygienic.**
- **Ergonomic design.**
- **Adjustable legs.**
- **Long life, easy to operate and maintenance.**
- **High efficiency burners.**
- **Water temperature controlled by thermostat with maximum temperature value of 90 °C.**

Konstrüksiyon *Construction*

BENMARİ / Gazlı *Bain-Marie / Gas*

GÜRÇELİK DAYANIKLI TÜKETİM MAMÜLLERİ İNŞ. TUR. SAN. TİC. LTD. ŞTİ

www.gurcelik.com.tr

gurcelik@gurcelik.com.tr

KUSINA

BENMARİ / Gazlı *Bain-Marie / Gas*

G9S200G

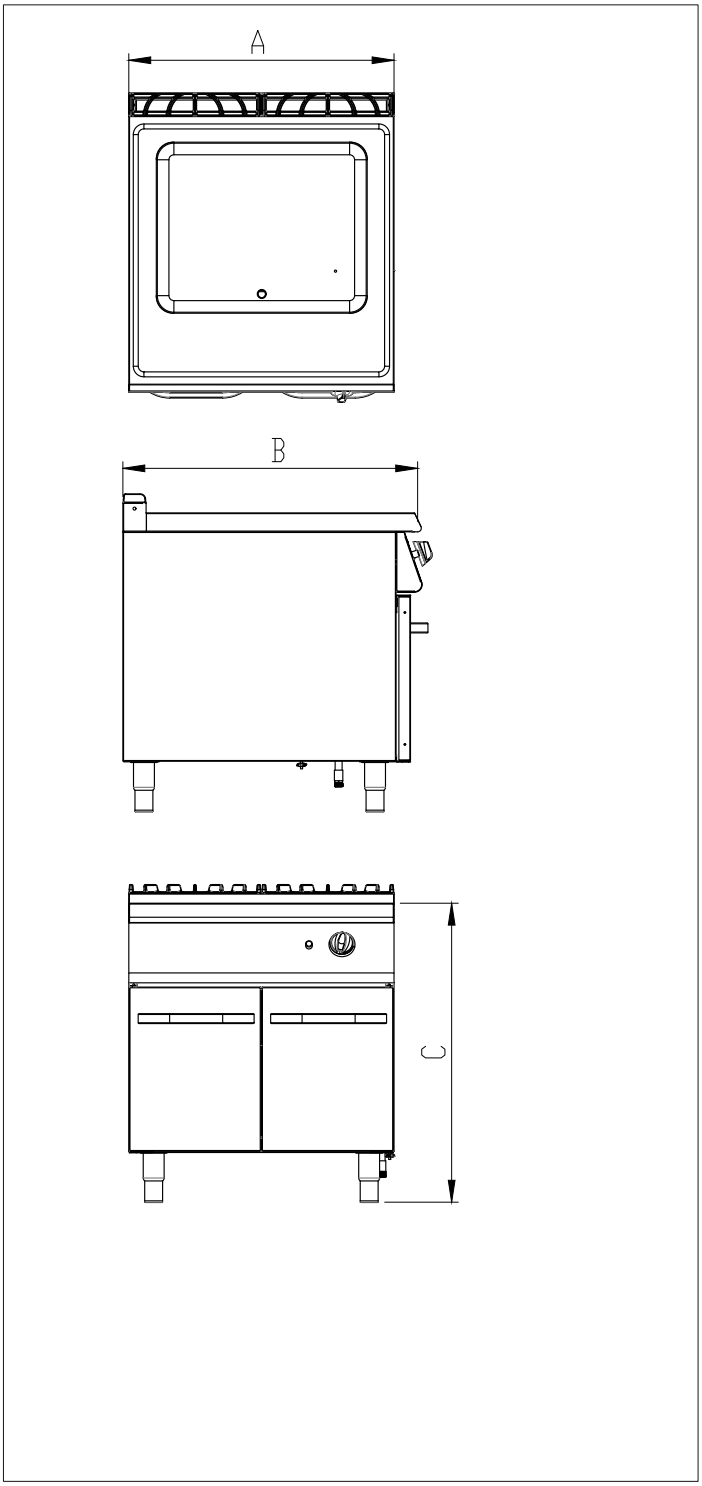

KOD-Code	G9S200G
Genişlik - Widht (A) mm	800
Derinllik - Dept (B)	900
Yükseklik - Hight (C)	900
Ağırlık-Gross weight (kg)	80 Kg.
Hacim-Gross Volume (m3)	1,05 m3
Gaz Giriş - Gas Inlet	R1/2''
Elektrik Giriş - Electrical Inlet	-
Güç - Power	5 kw

GÜRÇELİK DAYANIKLI TÜKETİM MAMÜLLERİ İNŞ. TUR. SAN. TİC. LTD. ŞTİ

www.gurcelik.com.tr

gurcelik@gurcelik.com.tr

All rights reserved.